CHECKLISTE WELLFASERZEMENT / TRAPEZDACH / SANDWICHPANEEL

Dieses Formular bitte vollständig ausfüllen und per Mail an info@k2-systems.de oder per Fax senden an +49 (0) 7159 42059-209

SOLARBEFESTIGER

STOCKSCHRAUBEN

Bauvorhaben/Projekt

NAME KUNDE

PROJEKTNAME

Projektstandort

STRASSE / NR.

PLZ / ORT / LAND

TELEFON-NR. FÜR LIEFERAVIS (ANKÜNDIGUNG DER LIEFERUNG)

Standortinformationen

m

GELÄNDEHÖHE

m/s kN/m²

WINDLAST

kN/m²

SCHNEELAST AUF DEM BODEN (S_K)

Geländekategorie

KATEGORIE 0
SEEN ODER KÜSTENGEBIET

KATEGORIE 1
FLACHES FELD, OHNE HINDERNISSE

KATEGORIE 2
FLACHES FELD, MIT VEREINZELTEN HINDERNISSEN

KATEGORIE 3
VORSTÄDTE, INDUSTRIE-GEWERBEGEBIETE

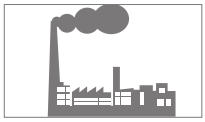

KATEGORIE 4
STADTGEBIET

Dachtyp

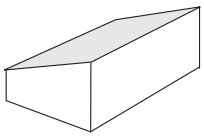

PULTDACH

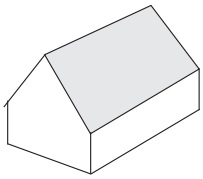

SATTELDACH

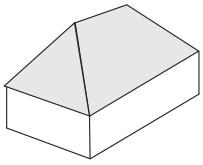

WALMDACH

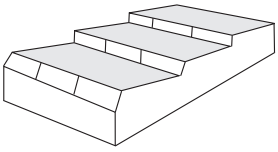

SHED-DACH

Hindernisse

DACHFENSTER

SCHORNSTEIN

ANTENNE

FREIFLÄCHE

Gebäude / Dachdaten

m
a GEBÄUDEBREITE

m
b GEBÄUDELÄNGE

m
c DACHBREITE

m
d DACHLÄNGE

°
∂ DACHNEIGUNG

m
h GEBÄUDEHÖHE

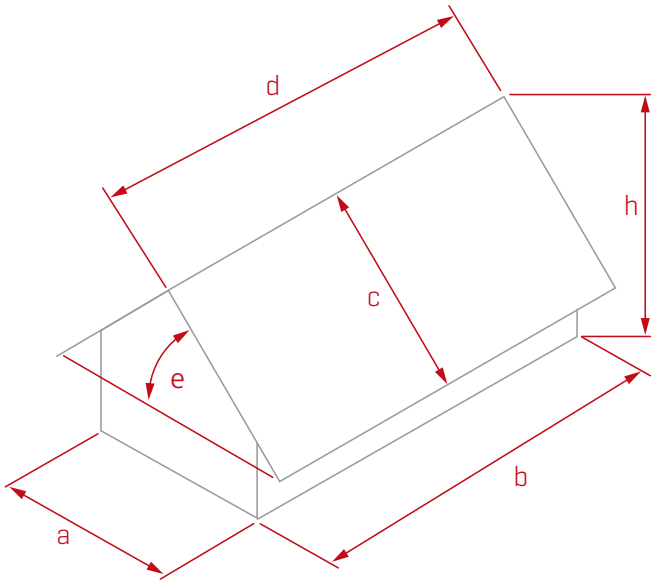

DachDetails

tragkonstruktion

PFETTEN: BETON HOLZ STAHL

mm
ABSTAND

mm
BREITE (A)

mm
HÖHE (B)

mm
DICKE (C)

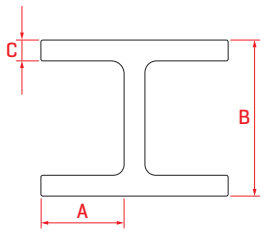

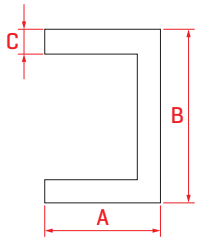

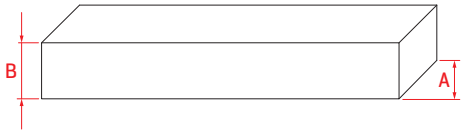

DachEINDECKUNG

HERSTELLER: _____

TYP / PRODUKTBEZEICHNUNG _____

WELLFASERZEMENTPLATTEN

A WELLENHÖHE _____ mm

B WELLENABSTAND _____ mm

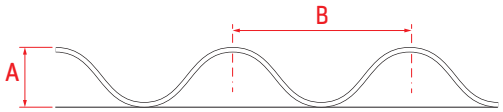

MATERIAL _____

TRAPEZBLECH

A GESAMTHÖHE INKL. (F) SICKE _____ mm

B DICKE _____ mm

C SICKENABSTAND _____ mm

MATERIAL: ALUMINIUM / STAHL

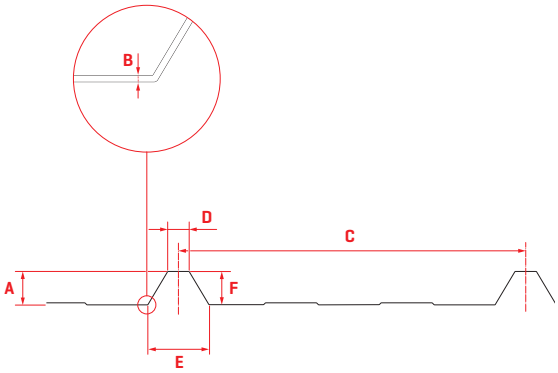

SANDWICHTRAPEZBLECH

A GESAMTHÖHE INKL. (F) SICKE _____ mm

B DICKE _____ mm

C SICKENABSTAND _____ mm

MATERIAL: ALUMINIUM / STAHL

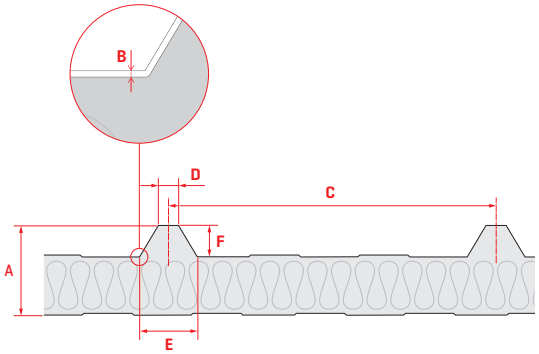

SOLARBEFESTIGER AUSFÜHRUNG

DICHTSCHEIBE FZD KALOTTE

BENÖTIGTE ANGABEN FÜR DIE KALOTTE:

FARBE _____

STEGWINKEL (J) _____ °

LICHTE BREITE AM OBERGURT (H) _____ mm

LICHTE BREITE AM UNTERGURT (E) _____ mm

OBERGURTBREITE (D) _____ mm

UNTERGURTBREITE (G) _____ mm

PROFILHÖHE (F) _____

Modulangaben

MODULHERSTELLER

MODULMASSE

MODULLEISTUNG WP

GESAMTANZAHL MODULE (projektbasiert)

MODULGEWICHT KG

KLEMMUNG DES MODULS

LANGE SEITE KURZE SEITE

MODULAUSRICHTUNG

LIEGEND STEHEND

Benötigte Unterlagen

Bitte fügen Sie der Checkliste falls vorhanden bei:

/ MODULBELEGUNGSPLAN
/ SÜDRICHTUNG VERMERKEN
/ GGF. FOTOS VOM DACH

Skizzen / Besonderheiten / Anmerkungen

Bitte beachten Sie, dass unsere Allgemeinen Montagevorschriften eingehalten werden müssen. Diese sind einzusehen unter http://www.k2-systems.com/downloads/produkinformationen.

html

K2 Systems GmbH / Industriestraße 18 / 71272 Renningen / Germany
+49 (0) 7159 - 42059 - 0 / info@k2-systems.com / www.k2-systems.com